050113070016

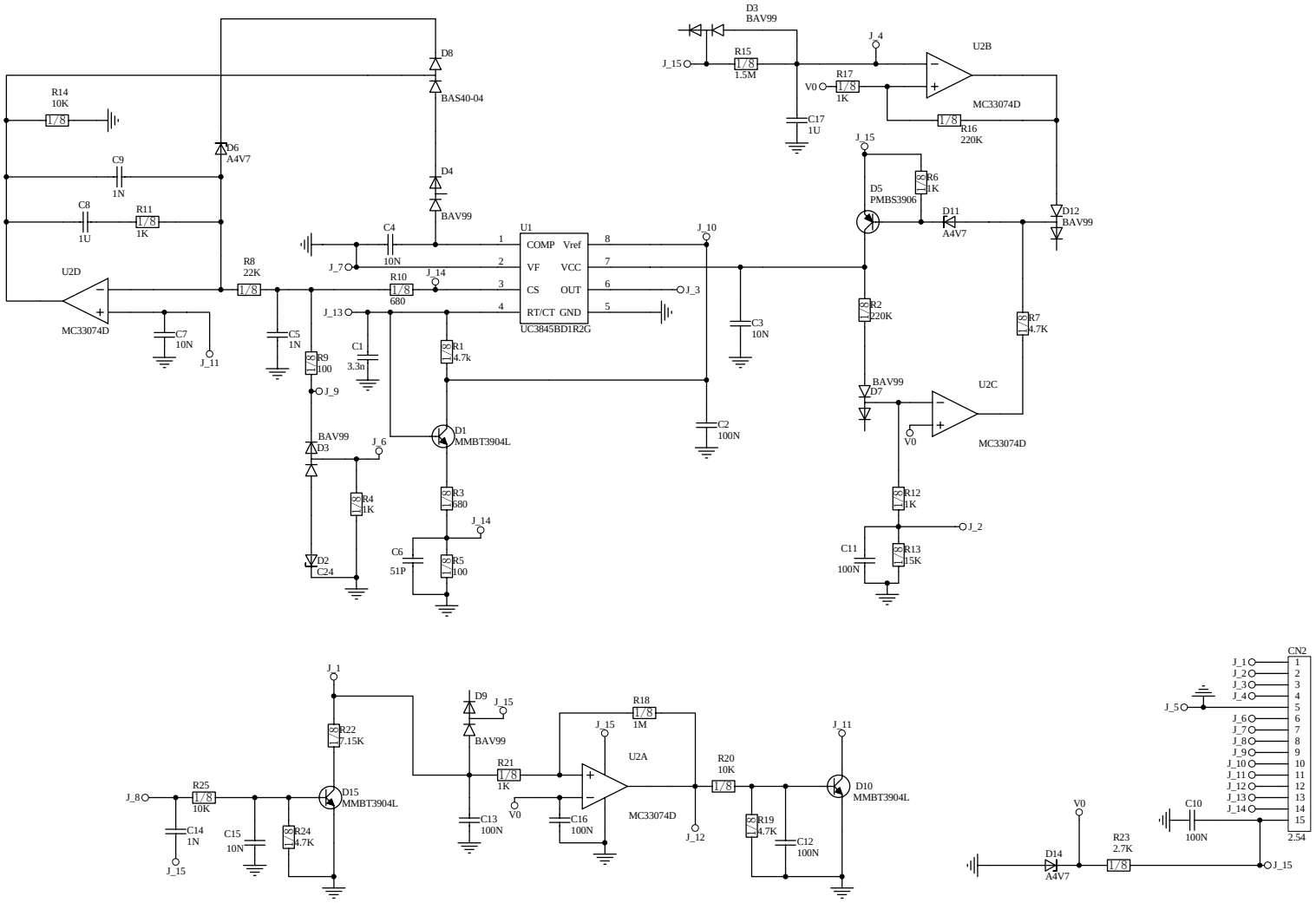

设计	张世勤	20130725	ENDU180SD 控制原理图	050113070016
绘制				上海广为拓浦电源有限公司
校对				Shanghai Greatway Top Power CO.,Ltd
审核	刘纪周	20130725		
标化				
批准	徐德进	20130725	第 4 页 共 4 页	